SACCHI®
LONGO

CATENE PORTACAVI IN ACCIAIO
CADENAS PORTACABLES EN ACERO
CHAINES PORTE-CABLES EN ACIER
STEEL CABLE SUPPORT CHAINS
ENERGIEFUHRUNGSKETTEN ASUS STAHL

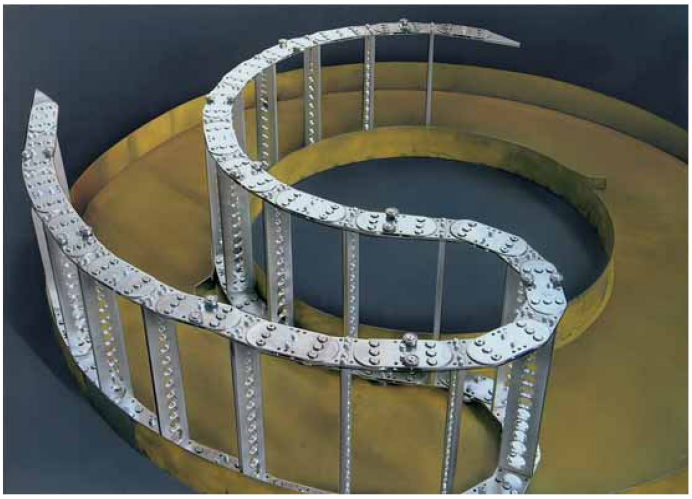

SACCHI LONGO® srl - Via delle Maddalene, 13 - 10051 Avigliana (TO)
Tel. +39.011.93.41.555 - Email: info@sacchilongo.it - Web: www.sacchilongo.it

Serie LZ 9200 - 9400 - 9500 - 9600 - 9700

CARATTERISTICHE TECNICHE

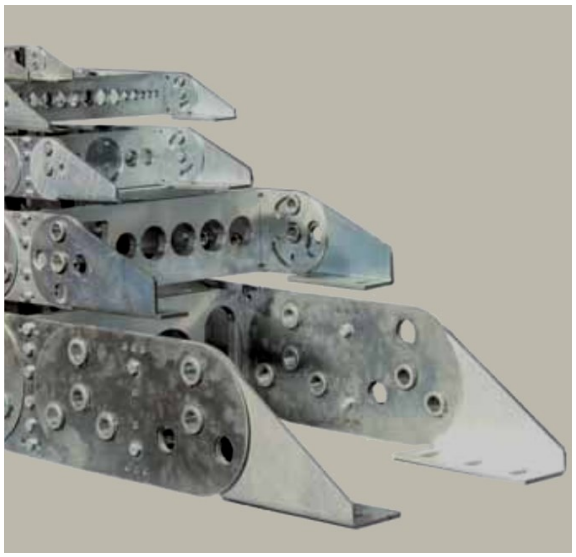

Le catene in acciaio trovano ampi impieghi di applicazione in vari settori industriali quali acciaierie-fonderie, piattaforme aeree, impianti di sollevamento, macchine per pressofusione, ecc.
Le maglie interne ed esterne sono in acciaio bonificato e zincate a caldo. I traversini sono costituiti da due barrette in alluminio e possono essere dotati di separatori in nylon spostabili su tutta la larghezza della catena.
A richiesta la catena può essere completata da una lamina in acciaio inox disposta in modo tale da chiudere completamente la parte superiore ed inferiore a protezione dei cavi. A richiesta catena in acciaio inox per ambienti alimentari o corrosivi.

TECHNICAL FEATURES

The steel cable support chains are widely used in many important industriai fields such as steel mills - foundries, aerial platforms, hoisting plants and die-casting machine tools.
The internal and external links are made of hardened hot-galvanized steel. The bridge-pieces are made of aluminium and can be provided with nylon separators that can be moved inside all the chain width.
On request the chain can be finished with stainless steel covering sheet placed in order to close entirely the upper and the lower side to protect cables. Stainless strel chain for food corrosive environment.

TECHNISCHE AUSFÙHRUNG

Stahlenergiefuhrungsketten sind weit verbreitet in vielen lndustrieanwendungen wie Stahlwerken, Giessereien, Hubwagen, Montageliften und Werkzeugmaschinen.
Die inneren und aufseren Glieder sind aus feuerverzinktem Stahl, die Verbindungsstege sind aus Aluminium und kònnen mit Trennstegen aus Nylon versehen werden, die innerhalb der Kettenbreite bewegt werden kònnen.

Diagramma del carico sopportabile dei vari modelli di catena
Diagram of Load Bearable by Various Models of Chain
Belastungsdiagramm bei verschiedenen Kettenlangen und Kettenausfuhrun-

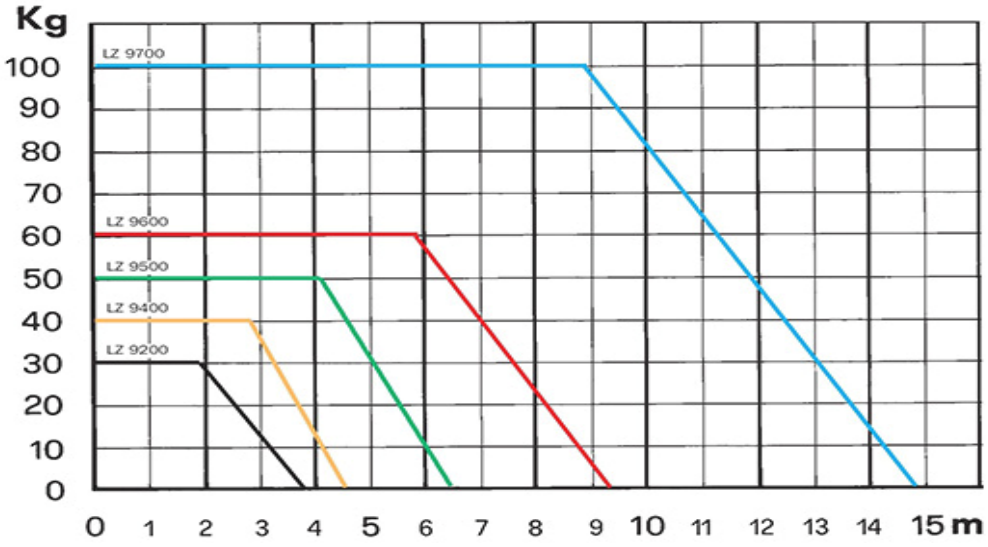

CATENE PORTACAVI IN ACCIAIO SERIE LZ9200
CADENAS PORTACABLES EN ACEROSERIE LZ 9200
CHAINES PORTE-CABLES EN ACIER SERIE LZ 9200
STEEL CABLE SUPPORT CHAINS SERIES LZ 9200
ENERGIEFUHRUNGSKETTEN ASUS STAHL SERIE LZ 9200

Altezza di montaggio HE = 2R + HM + F
Assembly height HE = 2R + HM + F
Montagehöhe HE = 2R + HM + F
F = 10 mm/m
Altezza di fissaggio catena HE = 2R + HM + 20
Chain fastening height HE = 2R + HM + 20
Befestigungshöhe der Kette HE = 2R + HM + 20

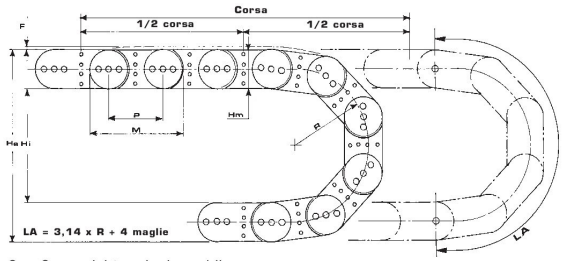

C = Corsa del terminale mobile
C = Stroke of movable terminal
C = Mitnehmerhub
F = 10 mm/m
L = Lunghezza teorica di una catena
L = Theoretical chain length
L = Theorotische Länge Einer Kette
N = Numero delle maglie
N = Number of links
N = Zahl der Glieder

$$L = 4R + \frac{C}{2} + 2P$$

$$N = \frac{L}{P}$$

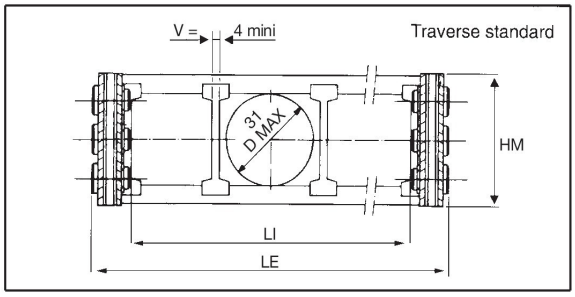

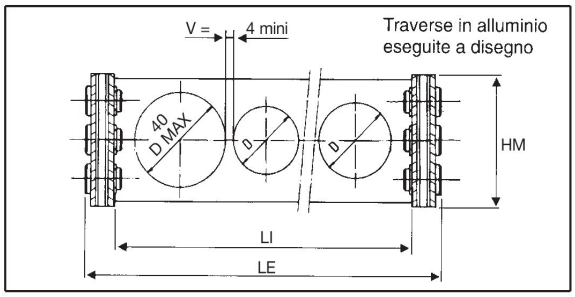

DIMENSIONI E CARATTERISTICHE - DIMENSIONS AND FEATURES - ABMESSUNGEN UND KRÜMMUNGSRADIEN

Articolo Article Artikel	H m	H mi	Passo Distance between centers Teilung	M	■ LI	❋ LE	■ □ R ±5%	Hi ±5%	He ±5%	F	Peso kg/m Weight kg/m Gewicht kg/m	T
LZ 9200	50	31	65	114	66	LI+30				15%	~ 5,18	
					91		75	25	125			260
					116		95	45	145			324
					141		115	65	165			386
					166		135	85	185			449
					191		155	105	205			512
					216		200	150	250			653
					241							
					a richiesta		a richiesta					

Sistema di identificazione articolo

TIPO	RAGGIO	LARGHEZZA INTERNA
LZ92	110	115

Tolleranza di costruzione ± 5% - N. 11 maglie per metro
Tolerance limit ± 5% - N. 11 links per meter
Bautoleranz ± 5% - N. 11 glied pro meter

■ Possibilità di realizzare larghezza e raggi speciali, a misura del cliente
■ It is possible to make special widths and radius on customer's request
■ Auf Anfrage verschiedene Biegeradien und Breiten möglich

❋ Larghezza minima catena 70mm
❋ Minimal width of the chain length 70mm
❋ Mindestbreite der Kette 70mm

□ La scelta del raggio di una catena è determinata dal raggio dei cavi
□ The choice of the chain radius is determined by the cable radius
□ Der Radius der Leitung wird die Wahl des Kettenradius bestimmen

Art. LZ 9220

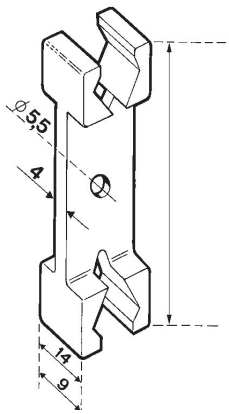

CATENE PORTACAVI IN ACCIAIO SERIE LZ9400
CADENAS PORTACABLES EN ACEROSERIE LZ 9400
CHAINES PORTE-CABLES EN ACIER SERIE LZ 9400
STEEL CABLE SUPPORT CHAINS SERIES LZ 9400
ENERGIEFUHRUNGSKETTEN ASUS STAHL SERIE LZ 9400

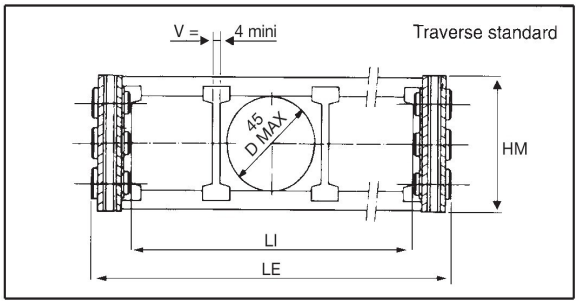

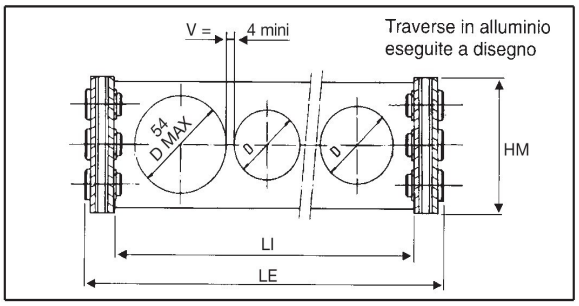

DIMENSIONI E CARATTERISTICHE - DIMENSIONS AND FEATURES - ABMESSUNGEN UND KRÜMMUNGSRADIEN

Articolo Article Artikel	H m	H mi	Passo Distance between centers Teilung	M	■ LI	❋ LE	■ □ R ±5%	Hi ±5%	He ±5%	F	Peso kg/m Weight kg/m Gewicht kg/m	T
LZ 9400	70	45	95	165	64 89 114 139 164 189 214 239 264 a richiesta	LI+37	140 170 200 260 290 320 a richiesta	70 100 130 190 220 250	210 240 270 330 360 390	15%	~ 8,05	475 569 663 852 946 1040

Sistema di identificazione articolo

TIPO — RAGGIO — LARGHEZZA INTERNA

LZ94

Tolleranza di costruzione ± 5% - N. 11 maglie per metro
Tolerance limit ± 5% - N. 11 links per meter
Bautoleranz ± 5% - N. 11 glied pro meter

■ Possibilità di realizzare larghezza e raggi speciali, a misura del cliente
■ It is possible to make special widths and radius on customer's request
■ Auf Anfrage verschiedene Biegeradien und Breiten möglich

❋ Larghezza minima catena 120 mm
❋ Minimal width of the chain length 120 mm
❋ Mindestbreite der Kette 120 mm

□ La scelta del raggio di una catena è determinata dal raggio dei cavi
□ The choice of the chain radius is determined by the cable radius
□ Der Radius der Leitung wird die Wahl des Kettenradius bestimmen

Art. LZ 9420

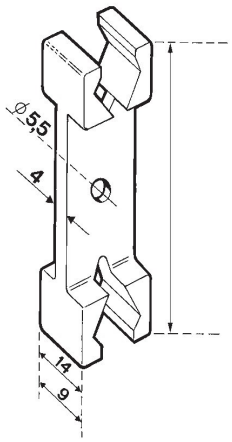

CATENE PORTACAVI IN ACCIAIO SERIE LZ9500
CADENAS PORTACABLES EN ACEROSERIE LZ 9500
CHAINES PORTE-CABLES EN ACIER SERIE LZ 9500
STEEL CABLE SUPPORT CHAINS SERIES LZ 9500
ENERGIEFUHRUNGSKETTEN ASUS STAHL SERIE LZ 9500

Altezza di montaggio HE = 2R + HM + F
Assembly height HE = 2R + HM + F
Montagehöhe HE = 2R + HM + F
F = 10 mm/m
Altezza di fissaggio catena HE = 2R + HM + 20
Chain fastening height HE = 2R + HM + 20
Befestigungshöhe der Kette HE = 2R + HM + 20

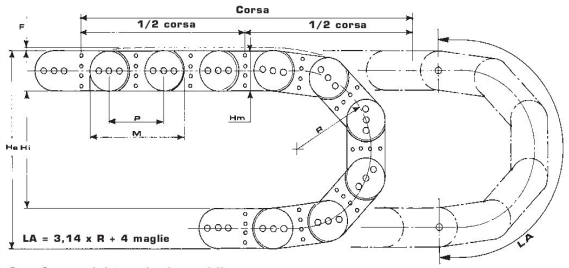

C = Corsa del terminale mobile
C = Stroke of movable terminal
C = Mitnehmerhub
F = 10 mm/m
L = Lunghezza teorica di una catena
L = Theoretical chain length
L = Theorotische Länge Einer Kette
N = Numero delle maglie
N = Number of links
N = Zahl der Glieder

$$L = 4\,R + \frac{C}{2} + 2\,P$$

$$N = \frac{L}{P}$$

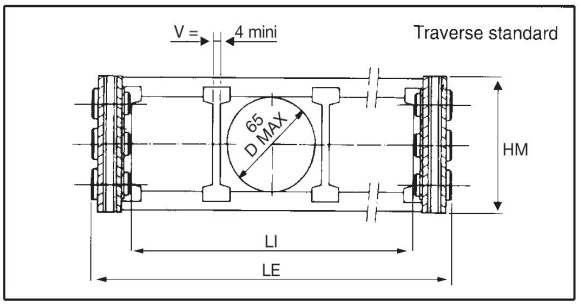

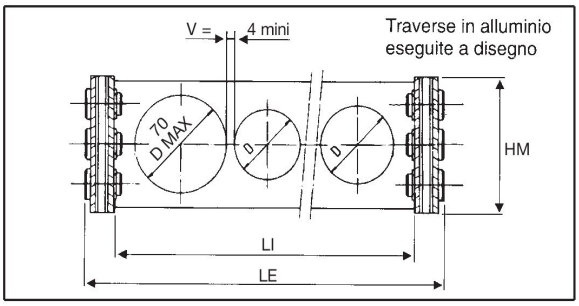

DIMENSIONI E CARATTERISTICHE - DIMENSIONS AND FEATURES - ABMESSUNGEN UND KRÜMMUNGSRADIEN

Articolo Article Artikel	H m	H mi	Passo Distance between centers Teilung	M	■ LI	❋ LE	■ □ R ±5%	Hi ±5%	He ±5%	F	Peso kg/m Weight kg/m Gewicht kg/m	T
LZ 9500	94	73	125	219	117 142 165 190-215 242-265 290-315 379 a richiesta	LI+41	145 220 260 300 340 380 a richiesta	51 126 166 206 246 286	239 314 354 394 434 474	15%	~ 12,36	530 738 864 989 1116 1241

Sistema di identificazione articolo

TIPO — RAGGIO — LARGHEZZA INTERNA

LZ95

Tolleranza di costruzione ± 5% - N. 11 maglie per metro
Tolerance limit ± 5% - N. 11 links per meter
Bautoleranz ± 5% - N. 11 glied pro meter

■ Possibilità di realizzare larghezza e raggi speciali, a misura del cliente
■ It is possible to make special widths and radius on customer's request
■ Auf Anfrage verschiedene Biegeradien und Breiten möglich

❋ Larghezza minima catena 125 mm
❋ Minimal width of the chain length 125 mm
❋ Mindestbreite der Kette 125 mm

□ La scelta del raggio di una catena è determinata dal raggio dei cavi
□ The choice of the chain radius is determined by the cable radius
□ Der Radius der Leitung wird die Wahl des Kettenradius bestimmen

Art. LZ 9520

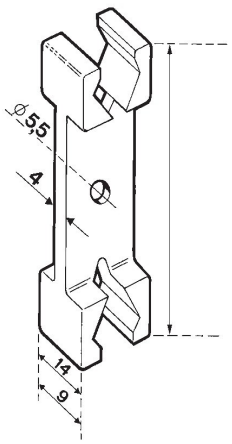

Art. LZ 9520R

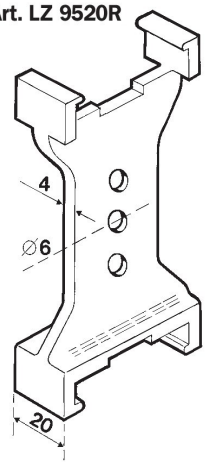

Disponibilità su richiesta
con traversino rinforzato

The version with a strengthened
beam is available on request;

Auf Anfrage ist auch ein
verstärkter Rahmensteg
verfügbar

CATENE PORTACAVI IN ACCIAIO SERIE LZ9600—9700
CADENAS PORTACABLES EN ACEROSERIE LZ9600—9700
CHAINES PORTE-CABLES EN ACIER SERIE LZ9600—9700
STEEL CABLE SUPPORT CHAINS SERIES LZ9600—9700
ENERGIEFUHRUNGSKETTEN ASUS STAHL SERIE LZ9600—9700

Altezza di montaggio HE = 2R + HM + F
Assembly height HE = 2R + HM + F
Montagehöhe HE = 2R + HM + F
F = 10 mm/m
Altezza di fissaggio catena HE = 2R + HM + 20
Chain fastening height HE = 2R + HM + 20
Befestigungshöhe der Kette HE = 2R + HM + 20

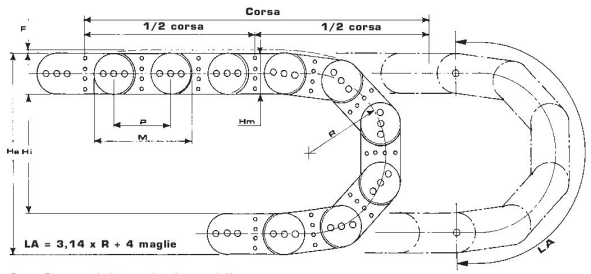

C = Corsa del terminale mobile
C = Stroke of movable terminal
C = Mitnehmerhub
F = 10 mm/m
L = Lunghezza teorica di una catena
L = Theoretical chain length
L = Theorotische Länge Einer Kette
N = Numero delle maglie
N = Number of links
N = Zahl der Glieder

$$L = 4\,R + \frac{C}{2} + 2\,P$$

$$N = \frac{L}{P}$$

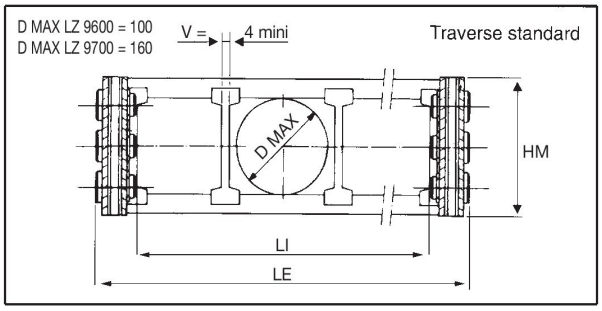

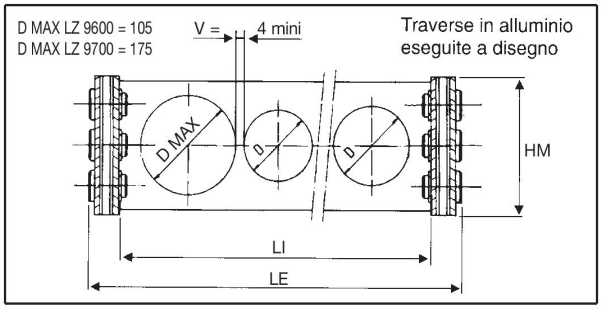

DIMENSIONI E CARATTERISTICHE - DIMENSIONS AND FEATURES - ABMESSUNGEN UND KRÜMMUNGSRADIEN

Articolo Article Artikel	H m	H mi	Passo Distance between centers Teilung	M	■ LI	✻ LE	■ □ R ±5%	Hi ±5%	He ±5%	F	Peso kg/m Weight kg/m Gewicht kg/m	T
LZ 9600	140	110	180	320	a richiesta	LI+59	265-320	390-500	670-780	15%	~ 20,61	903
							375-435	610-730	890-1010			1247
							490-605	840-1070	1120-1350			1609
LZ 9700	220	180	250	470	a richiesta	LI+71	365-445	510-670	950-1110	15%	~ 58,70	1257
							600-760	980-1300	1420-1740			1994
							920	1620	2060			2998
							1075	1930	2370			3486
							a richiesta					

Sistema di identificazione articolo

TIPO | RAGGIO | LARGHEZZA INTERNA

Tolleranza di costruzione ± 5% - N. 11 maglie per metro
Tolerance limit ± 5% - N. 11 links per meter
Bautoleranz ± 5% - N. 11 glied pro meter

■ Possibilità di realizzare larghezza e raggi speciali, a misura del cliente
■ It is possible to make special widths and radius on customer's request
■ Auf Anfrage verschiedene Biegeradien und Breiten möglich

✻ Larghezza minima catena 200 mm (LZ 9600) 350 mm (LZ 9700)
✻ Minimal width of the chain length 200 mm (LZ 9600) 350 mm (LZ 9700)
✻ Mindestbreite der Kette 200 mm (LZ 9600) 350 mm (LZ 9700)

□ La scelta del raggio di una catena è determinata dal raggio dei cavi
□ The choice of the chain radius is determined by the cable radius
□ Der Radius der Leitung wird die Wahl des Kettenradius bestimmen

Art. LZ 9620

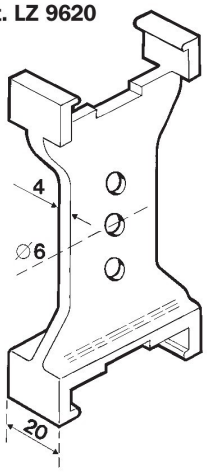

ACCESSORI PER CATENE PORTACAVI
ACCESSORIOS PARA CADENAS PORTACABLES
DISPOSITIFS POUR CHAINES PORTECABLES
STEEL CHAIN FITTINGS
ZUBERHOR DER STAHLSCHEPPKETTEN

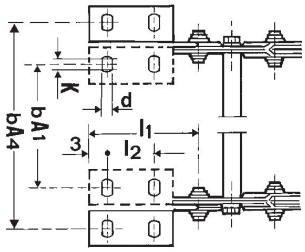

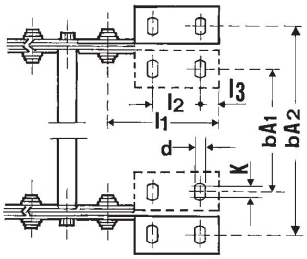

POSIZIONE DI MONTAGGIO
MOUNTING POSITION
MONTAGESTELLUNG

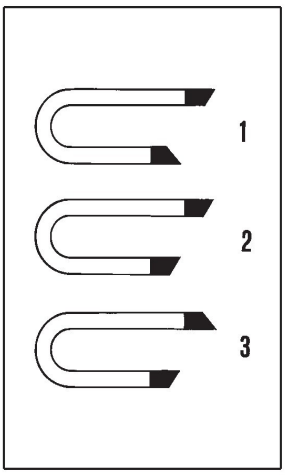

DIMENSIONI DI FISSAGGIO - FASTENING DIMENSIONS - BEFESTIGUNGSMASSE

TIPO CATENA TYPES OF CHAINS KETTENTYP	bA1	bA2	bA3	bA4	l1	l2	l3	k	d	Art.
LZ 9200	LE –37	LE +25	LE –43	LE +19	95	45	15	5	6,4	LZ 9210
LZ 9400	LE –63	LE +49	LE –71	LE +41	125	65	20	10	8,4	LZ 9410
LZ 9500	LE –64	LE +46	LE –74	LE +36	155	80	25	10	10,5	LZ 9510
LZ 9600	LE –77	LE +53	LE –88	LE +40	210	115	30	20	13	LZ 9610
LZ 9700	LE –132	LE +68	LE –132	LE +68	300	170	40	30	18	LZ 9710

LAMINE DI COPERTURA - COVERING METAL SHEETS - ABDECKPLATTEN

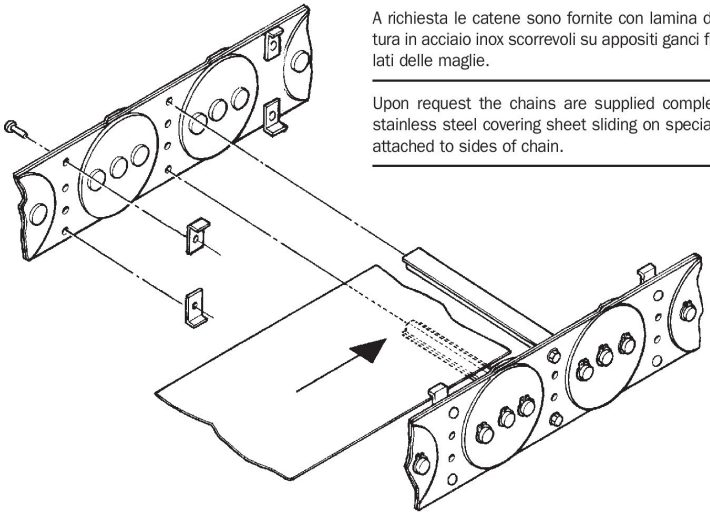

A richiesta le catene sono fornite con lamina di copertura in acciaio inox scorrevoli su appositi ganci fissati ai lati delle maglie.

Upon request the chains are supplied complete with stainless steel covering sheet sliding on special hooks attached to sides of chain.

Die Schleppketten können auf Wunsch auch mit Edelstahlabdeckungen versehen werden, die auf seitlich an der Schleppkette befestigten Haken gleiten.

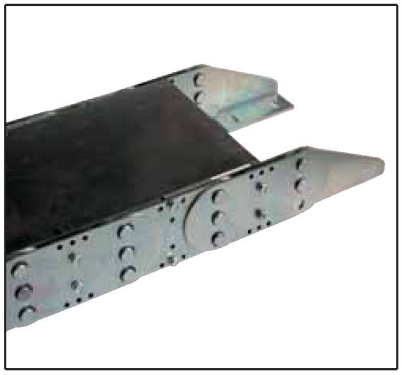

CANALE GUIDA PER CATENE ACCIAIO - GUIDE TUBE FOR STEEL CHAINS - FÜHRUNGSRINNE AUS STAHL

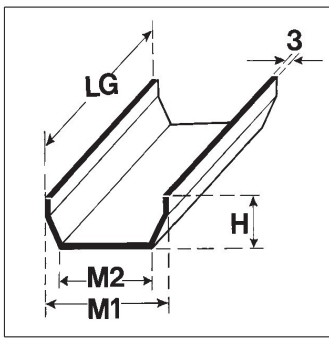

Canala di sostegno catena

LG = Lunghezza canala

$$LG = \frac{\text{Corsa}}{2} + 300 \text{ mm}$$

Tipo catena Types of chains Kettentyp	M1	M2	H
LZ 9200	LE + 40	LE + 15	30
LZ 9400	LE + 40	LE + 15	30
LZ 9500	LE + 60	LE + 20	50
LZ 9600	LE + 60	LE + 20	50
LZ 9700	LE + 75	LE + 25	80

RULLI SUPPORTO CATENA PER CORSE LUNGHE
RULLINOS SOPORTE CADENA PARA LARGAS CARRERAS
ROULEAUX DE SUPPORT CHAINE POUR COURSES LONGUES
SUPPORT ROLLERS FOR LONG STROKES
LAGERWALZEN FUR LANGHŰBE

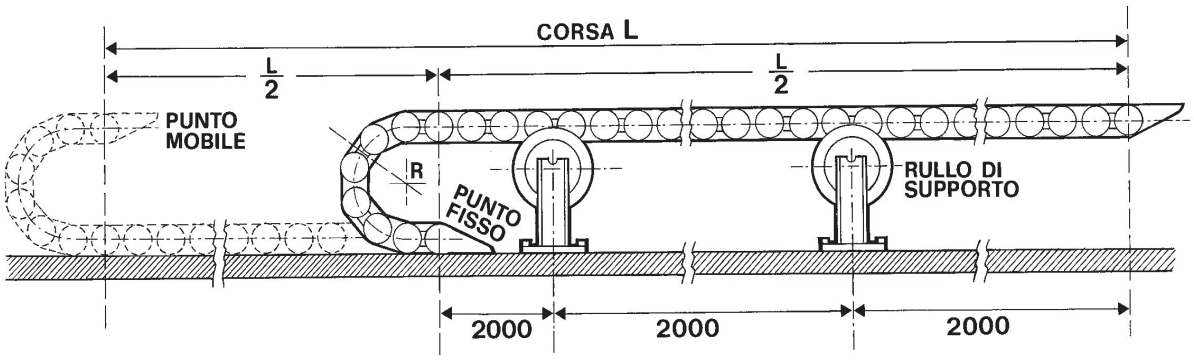

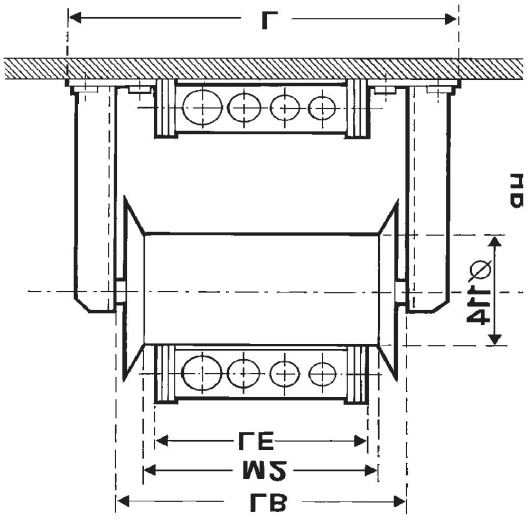

RULLI DI SUPPORTO
SUPPORT ROLLERS
LAGERWALZEN

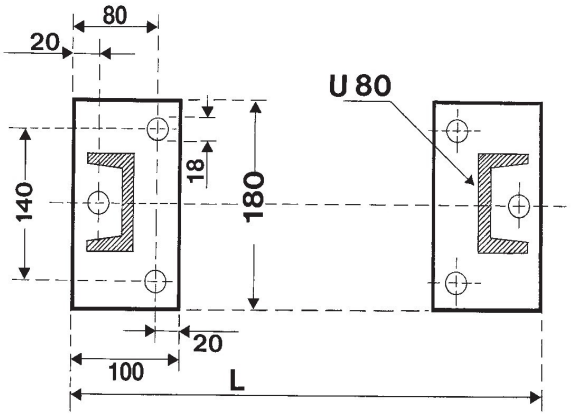

Tipo catena Types of chains Kettentyp	M2	LB	L	HR
LZ 9200	LE + 15	LE + 59	LE + 186	2R - 57
LZ 9400	LE + 20	LE + 64	LE + 191	2R - 57
LZ 9500	LE + 25	LE + 69	LE + 196	2R - 57
LZ 9600	LE + 30	LE + 74	LE + 201	2R - 57
LZ 9700	LE + 40	LE + 79	LE + 206	2R - 57

TEST SUL MOTO ROTATORIO CON ANELLO INTERNO IN MOVIMENTO DI 420°

TEST ON ROTATION MOTOR WITH INTERNAL RING IN 420° MOVEMENT

TEST ÜBER KREISLAUF MIT INNEREM RING IM BEWEGUNG VON 420°

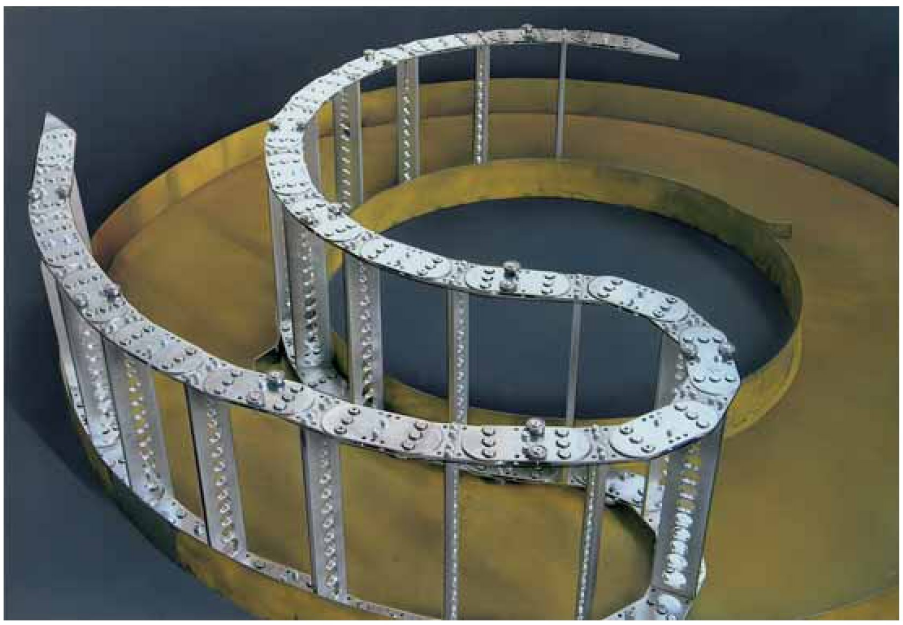

CATENA PORTACAVI A 3 BANDE
3 PLATE CABLE SUPPORT CHAIN
TRÄGERKABELKETTE IN DREI BÄNDEN

CATENA IN ACCIAIO CON TRAVERSINI A DISEGNO
STEEL CHAIN WITH BRIDGE PIECES AS DRAWING
STAHLKETTE MIT KEILKISSEN IN DER ZEICHNUNG

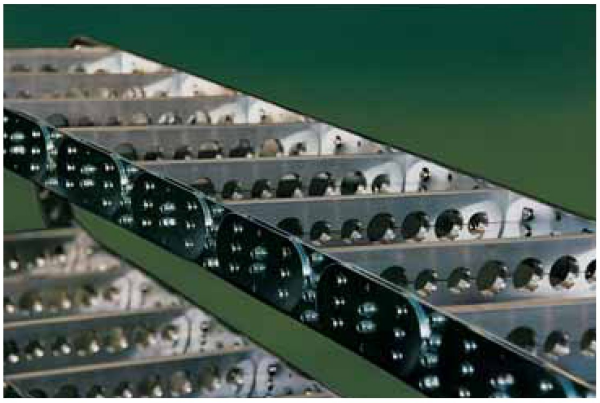

GUAINA PORTACAVI TUBIFLEX
FUNDA PORTACABLES TUBIFLEX
GAINE PORTA-CABLE TUBIFLEX
TUBIFLEX CABLE SUPPORT-SHEAT
SCHLEPPKETTEN TUBIFLEX

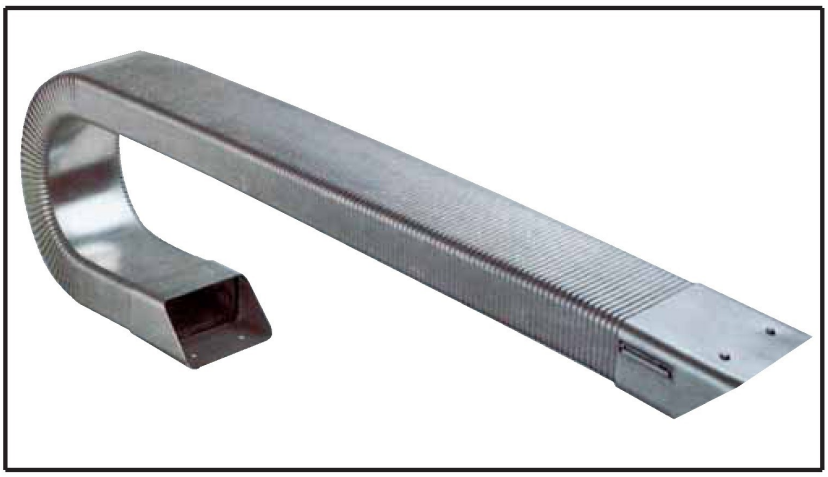

Caratteristiche:
– Interamente chiusa pur essendo flessibile.
– Resiste ai trucioli caldi, ai liquidi di refrigerazione e agli olii lubrificanti.
– Può essere fornita ermetica.
– Non ha vibrazioni durante il movimento (silenzioso).
– Raggiunge velocità di spostamento elevatissime: 100 m/min.
– È la catena portacavi meno ingombrante a parità di sezione cavi o tubi contenuti.
– La sua struttura garantisce l'autoportanza e la flessibilità senza la presenza di snodi o perni che nel tempo sono soggetti ad usura e a rotture.

Struttura:
– Tubo flessibile o sezione rettangolare o quadrata in lamiera d'acciaio zincata a bagno galvanico non calpestabile.
– Lamiera d'acciaio vulcanizzata al tubo flessibile che garantisce la massima flessibilità e la completa stabilità in presenza di olii o refrigeranti particolarmente aggressivi.
– Flange in acciaio alle estremità fissate con ribattini solo sul lato con lamiera acciaio.

Characteristics:
– Entirely closed to allow flexibility.
– Resistant to hot shavings, coolant liquids and lubricating oils.
– Can be harmetically equipped.
– Does not produce vibrations during movement (silent).
– Reaches extremely elevated velocity of displacement 100 m/min.
– It is the cable carryng chain most space saving; equal to cable sections of tube contents.
– Its structure guarantees self carrying and flexibility without the presence of hinges or bolts which in time are subject to wear, tear and damage.

Structure:
– Flexible tube at rectangular or square sections of galvanized sheet steel with galvanic bath cannot be tread upon.
– Vulcanized sheet steel struck to the flexible tube guarantees maximum flexibility and the complete stability in the presence of particularly aggressive oils or coolants.
– Steel flange fixed at the tip with rivets only on the side with steel plating.

Tecnische eigenschaften:
– Völlig geschlossen, jedoch flexibel.
– Veträgt warme Späne, Kühlflüssigkeiten und Schmieröle.
– Kann dicht geliefert werden.
– Hat keine Schwingungen während der Bewegung (geräuchlos).
– Erreicht sehr hohe Verschiebungsgeschwindigkeiten: 100 m/1'.
– Ist die am wenigsten sperrige Schleppkette bei gleichem Durchschnitt der enthaltenen Kabel oder Schläuche.
– Ihre Bauweise gewährleistet das Selbsttragen und die Flexibilität ohne Anwesenheit von Gelenken und Bolzen, die mit der Zeit Verschleiss und Brüche ertragen.

Bauweise:
– Schlauch mit rechteckigem oder viereckigem Durchschnitt aus Stahlblech, mit galvanischem Bad verzinkt, nicht zertretbar.
– Stahlblech am Schlauch vulkanisiert, das die höchste Flexibilität und völlige Beständigkeit in Anwesenheit von besonders aggressiven Ölen und Kühlmitteln gewährleistet.
– Flanschen aus Stahl an die Enden, nur auf die Seite mit Stahlblech mit Nieten befestigt.

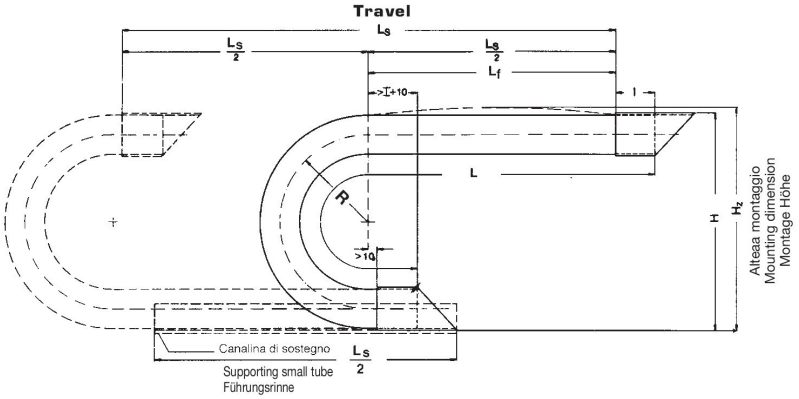

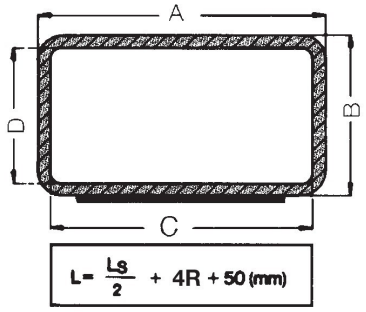

Formula consigliata per il calcolo dello sviluppo
Suggested mathematical formula in order to obtain development
Berechnung der Kettenlänge

GUAINA PORTACAVI TUBIFLEX
FUNDA PORTACABLES TUBIFLEX
GAINE PORTA-CABLE TUBIFLEX
TUBIFLEX CABLE SUPPORT-SHEAT
SCHLEPPKETTEN TUBIFLEX

Norme da rispettare per un corretto montaggio delle catene portacavi Tubiflex:

a) Inserimento cavi Tubiflex deve essere disteso.
b) I cavi devono avere all'interno di Tubiflex un gioco tra di loro pari al 10% del loro diametro o sezione.
c) Posizione delle flange a fine corsa.
d) Nelle applicazioni orizzontali si deve montare una canaletta di sostegno.
e) Per la pulizia di Tubiflex non usare solventi.

Standards to respect for correct assembly of the Tubiflex cable conduits:

a) Insertion of cables Tubiflex must be stress relieved.
b) The Tubiflex cables must have on the inside, equal clearances between them at 10% of their diameter or section.
c) Position of the flange at the end of the motion.
d) In the horizontal application, you must assemble a small support bearing channel.
e) Do not use solvents to clean Tubiflex.

Zu berücksichtigende Normen für eine korrekte Montage der Tubiflex-Leitungsführungen:

a) Kabeleinfügung: Tubiflex muß auf den Boden gelegt werden.
b) Die Kabel müssen im Rohr untereinander eine Spielraum haben, der 10% ihres Querschnitts entspricht.
c) Position der Flanschen am Laufende.
d) Bei horizontalen Einsätzen muß ein Stützscheine montiert werden.
e) Bei der reinigung von Tubiflex keine lösungsmittel verwenden.

Guaina tipo / Types of casing / Leitungsführung Typ			GP 55		GP 60	GP 85		GP 90	GP 115		GP120	GP 175		GP 200
Larghezza guaina / Casing width / Leistungsführungbreite	A	mm	50		50	80		85	110		115	170		175
Altezza guaina / Casing height / Leitungsführunghöhe	B	mm	30		50	45		60	60		80	80		110
Larghezza interna / Internal width / Innenbreite	C	mm	43		43	73		78	103		108	164		168
Altezza interna / Internal height / Innenhöhe	D	mm	23		43	38		53	53		73	73		103
Raggio di curvatura / Biegeradius / Biegeradius	R	mm	70	100	120	100	200	130	130	225	170	170	250	250
Altezza di montaggio / Height of assembly / Montagehöhe	Hz	mm	180	250	310	265	365	340	340	530	440	440	600	630
Peso guaina / Casing weight / Leitungsführunggewicht	Kg	Kg/m	1.5		2.0	2.75		3.20	5.0		5.5	7.5		8.0
Lunghezza autoportante / Length of auto-carry Selbsttragende Länge	Lf	m	1.2 ÷ 1.5		1.5 ÷ 2.0			2÷2.5	2.0 ÷ 2.5			2.5 ÷ 3.0		

RACCORDI PER GUAINA - FITTINGS FOR CASING - ANSCHLUSSELEMENTE FÜR KABELMANTEL

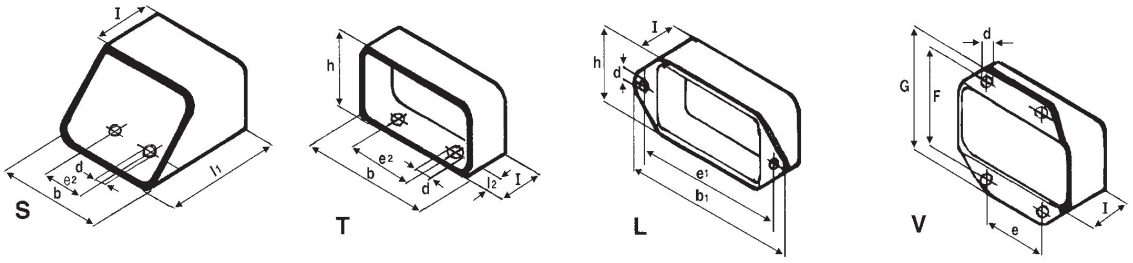

Guaina / Casing / Leitungsführung Typ	b	h	e^2	d	e^1	l	l1	b1	e	F	G
GP 55	55	35	20	7	75	35	74	92	18	55	70
GP 60	55	55	20	7	75	40	70	90	18	75	90
GP 85	86	51	50	7	105	50	85	120	45	70	85
GP 90	91	66	50	6.5	105	60	85	120	45	87	110
GP 115	121	66	70	7	140	60	120	160	60	90	110
GP 120	121	86	70	7	140	60	145	160	60	110	110
GP 175	182	88	100	9	200	80	160	200	95	91	130
GP 200	182	117	140	10.5	200	80	160	205	95	140	160

POSIZIONE DI MONTAGGIO
MOUNTING POSITION

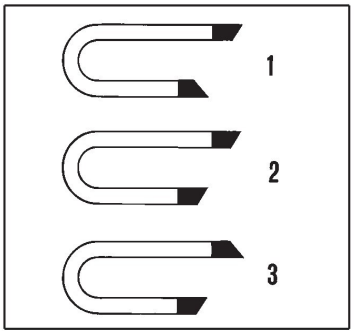

CAVI ELETTRICI SPECIALI PER CATENE PORTACAVI TIP OR—HOR
CABLE ELECTRICOS ESPECIALES PARA CADENA PORTACABLE TIPO OR—HOR
CABLÄBLES ËLECTRONIQUES SPËCIAUX POUR CHAÏNES PORTE - CÄBLES MODËLE OR—HOR
ELECTRICAL CABLE FOR CABLE SUPPORT CHAINS OR—HOR
KABEL FŰR ENERGIEFŰHRUNGSSYSREME TYP OR—HOR

	DATI TECNICI	TECHNICAL DATA	TECHNISCHE DATEN
Raggio di curvatura minimo Minimum bending radius Biegeradius	10 x diam. posa mobile	10 x diam. dynamic laying	10 x Durchmesser, dyn. Lage
Velocità di traslazione Maximum speed Max. Verfahrgeschwindigkeit	120 m/min	120 m/min	120 m/min
Accelerazione massima Maximum acceleration Max. Beschleunigung	4 m/s^2	4 m/s2	4 m/s^2
Conduttore Conductor Leiter	Flessibile conforme a: NCF 32012 Classe 6, CEI 20-29 Classe 6, IEC 228 Classe 6, VDE 0295 Classe 6	Flexible cond. complying with: NCF 32012 Class 6, CEI 20-29 Class 6, IEC 228 Class 6, VDE 0295 Class 6	Flexible nach: NCF 32012 Klasse 6, CEI 20-29 Klasse 6, IEC 228 Klasse 6, VDE 0295 Klasse 6
Isolamento Insulation Isolierung	PVC conforme a: NCF-CEI-VDE-IEC	PVC ins. complying with: NCF-CEI-VDE-IEC	PVC nach: NCF-CEI-VDE-IEC
Distinzione Colour code Farbcode	NE num.+GII/VE conforme a: VDE 0296 CEI UNEL 00725-74	Black num.+YE/GN complying with: VDE 0296 CEI UNEL 00725-74	schwarze Nr.+Grün/Gelb nach: VDE 0296 CEI UNEL 00725-74
Nastratura Taping Band	Nastro morbido	Soft tape	Schutzmantel
Schermo Shield Abschirmung	Traccia in rame stagnato copertura >=80%	Tinned copper braid covering >=80%	verzinkte Kupfernetze bedeckt >=80%
Guaina Jacket Mantel	Mescola speciale a base PVC colore: grigio Ral 7001	Special PVC compound colour: grey RAL 7001	spez. PVC, Farbe grau (RAL 7001)
Temperatura di esercizio Service temperature Betriebstemperatur	–10 °C + 80 °C	–10 °C + 80 °C	–10 °C + 80 °C
Temperatura di stoccaggio Storage temperature Lagertemperatur	–30 °C + 80 °C	–30 °C + 80 °C	–30 °C + 80 °C
Tensione lavoro Voltage Spannung	300/500V conforme a: CEI 20-20, IEC 0250 parte 5 Su richiesta: 450/750V sez. □1,5 mm^2	300/500V complying with: CEI 20-20, IEC 0250 part 5 On request: 450/750V sez. □1,5 mm^2	300/500V nach: CEI 20-20, IEC 0250 Teil 5 auf Wunsch: 450/750V für □1,5 mm^2
Rigidità dielettrica Dielectric strength Durchschlagßpannung	2000 V	2000 V	2000 V
Resistenza di isolamento Insulation resistance Isolierungswiderstand	100 Mohm. km	100 Mohm. km	100 Mohm. km

	RIFERIMENTO NORMATIVO	NORMATIVE REFERENCE	VORSCHRIFTEN
Resistenza all'olio (ASTM n° 2) Oil resistance (ASTM n° 2) Ölwiderstand (ASTM n° 2)	VDE 0472 parte 803/B	VDE 0472 partel 803/B	VDE 0472 Teil 803/B
Resistenza agli olii refrigeranti Refrigerant oil resistance Ölwiderstand gekühlt	CNOMO E.03.40.150N e NFT 46-013	CNOMO E.03.40.150N and NFT 46-013	CNOMO E.03.40.150N und NFT 46-013
Resistenza alla fiamma Flame resistance Flammwiderstand	CEI 20-35, VDE 0472-804 Test A NCF 32070 cat. C1 prova 1, IEC 332.1	CEI 20-35, VDE 0472-804 Test A NCF 32070 cat. C1 Test 1, IEC 332.1	CEI 20-35, VDE 0472-804 Test A NCF 32070 cat. C1 Test 1, IEC 332.1

A RICHIESTA I CAVI POSSONO ESSERE FORNITI CON GUAINA IN POLIURETANO

UPON REQUEST, THE CABLES CAN BE SUPPLIED WITH CASING IN POLYURETHANE

DIE KABEL KÖNNEN AUCH IN POLYURETHAN GELIEFERT WERDEN

GUAINA PORTACAVI TUBIFLEX
FUNDA PORTACABLES TUBIFLEX
GAINE PORTA-CABLE TUBIFLEX
TUBIFLEX CABLE SUPPORT-SHEAT
SCHLEPPKETTEN TUBIFLEX

CAVI MULTIPLI NUMERATI OR
NUMBERED MULTICONDUCTOR CABLES OR
CABLES MULTIPLES NUMÉROTÉS OR
CABLES MULTIPLES NUMERADOS OR
NUMMERIERTES STEUERKABEL OR

Formazione Setting Formation Secciòn Bildung	ø mm²	Formazione Setting Formation Secciòn Bildung	ø mm
4x0,5	6,60	18x1	14,90
7x0,5	7,70	25x1	19,00
12x0,5	10,20	34x1	21,10
18x0,5	12,30		
26x0,5	14,60	3x1,5	8,10
		4x1,5	8,80
3x0,75	6,70	5x1,5	9,60
5x0,75	8,40	7x1,5	10,80
12x0,75	12,20	12x1,5	14,10
25x0,75	18,00	18x1,5	17,00
		25x1,5	20,90
3x1	7,00		
4x1	8,10	4x2,5	10,90
7x1	9,50	7x2,5	12,90
12x1	12,80	12x2,5	17,60
4x4	12,60	4x6	14,00

CAVI MULTIPLI DI POTENZA OR
POWER SUPPLY MULTI CONDUCTOR CABLES OR
CABLES MULTIPLES DE PUISSANCE OR
CABLES MULTIPLES DE POTENCIA OR
NUMMERIERTES VERSORGUNGSKABEL OR

Formazione Setting Formation Secciòn Bildung	ø mm
4x1,5	11,20
7x1,5	13,00
3x2,5	11,20
4x2,5	12,00
7x2,5	14,60
4x4	14,70
4x6	17,80
4x10	21,30
4x16	24,90
4x25	29,50

CAVI MULTIPLI NUMERATI SCHERMATI HOR
NUMBERED MULTICONDUCTOR SHIELDED CABLES HOR
CABLES MULTIPLES NUMÉROTÉS BLINDÉS HOR
CABLES MULTIPLES NUMERADOS AISLADOS HOR
NUMMERIERTES STEUERKABEL HOR

Formazione Setting Formation Secciòn Bildung	ø mm
4x1	8,80
5x1	9,50
7x1	10,70
12x1	13,60
14x1	14,20
18x1	16,40
25x1	19,90
4x1,5	9,50
7x1,5	11,60
12x1,5	14,80
18x1,5	17,90
25x1,5	21,80
4x2,5	11,60
7x2,5	13,70
12x2,5	19,10

CAVI MULTIPLI DI SEGNALE SCHERMATI HOR
SIGNAL MULTICONDUCTOR SHIELDED CABLES HOR
CABLES MULTIPLES DE SIGNAL NUMÉROTÉS HOR
CABLES MULTIPLES DES SEÑAL AISLADOS HOR
ABGESCHIRMTES SEUERKABEL HOR

Formazione Setting Formation Secciòn Bildung	ø mm
3x0,34	5,30
4x0,34	5,60
5x0,34	6,00
7x0,34	6,40
10x0,34	7,80
12x0,34	8,10
14x0,34	8,80
18x0,34	9,70
25x0,34	11,70
34x0,34	12,00

CAVI MULTIPLI NUMERATI DI POTENZA HOR
POWER SUPPLY MULTICONDUCTOR SHIELDED CABLES HOR
CABLES MULTIPLES NUMÉROTÉS DE PUISSANCE HOR
CABLES MULTIPLES NUMERADOS DE POTENCIA HOR
ABGESCHIRMTES VERSORGUNGSKABEL HOR

Formazione Setting Formation Secciòn Bildung	ø mm
4x1,5	12,20
4x2,5	13,00
4x4	15,00
4x6	17,00
4x10	21,70
4x16	25,90